OPTIMUM®
MASCHINEN - GERMANY

Gebrauchsanweisung

Version 1.0.1

Vorwort

Sicherheitshinweise

Bestimmungsgemäßer Gebrauch

Technische Daten

Montage

Bedienung

Wartung

Anhang

Ersatzteile - Spare parts

Maschinenleuchte

LED MWL1 - 24V DC 3351040

LED MWL2 - 24V DC 3351041

LED MWL3 - 24V DC 3351042

LED MWL4 - 24V DC 3351043

LED MWL1 - 230V AC 3351030

LED MWL2 - 230V AC 3351031

LED MWL3 - 230V AC 3351032

LED MWL4 - 230V AC 3351033

LED MWL1

LED MWL2

LED MWL3

LED MWL4

1 Vorwort

Sehr geehrter Kunde, wir bedanken uns für den Kauf dieses Produktes von OPTIMUM. Sie haben ein Produkt erworben, welches nach dem heutigen Stand der Technik gebaut wurde. Es erfüllt die Anforderungen der geltenden europäischen und nationalen Richtlinien.

Um diesen Zustand zu erhalten und einen gefahrlosen Betrieb sicherzustellen, müssen Sie als Anwender diese Montage- und Bedienungsanleitung beachten! Bei Schäden, die durch Nichtbeachtung der Anleitung verursacht werden, erlischt der Garantieanspruch. Für daraus resultierende Folgeschäden übernimmt der Hersteller keine Haftung.

Alle Personen, die mit der Installation, Inbetriebnahme, Bedienung, Wartung und Instandhaltung dieser Maschinenleuchte zu tun haben, müssen

- entsprechend qualifiziert sein,
- diese Montage- und Bedienungsanleitung genau beachten.

2 Sicherheitshinweise

2.1 Gefahren-Klassifizierung

Wir teilen die Sicherheitshinweise in verschiedene Stufen ein. Die unten stehende Tabelle gibt Ihnen eine Übersicht über die Zuordnung von Symbolen (Piktogrammen) und Signalwörtern zu der konkreten Gefahr und den (möglichen) Folgen.

Piktogramm	Signalwort	Definition/Folgen
	GEFAHR!	Unmittelbare Gefährlichkeit, die zu einer ernsten Verletzung von Personen oder zum Tode führen wird.
	WARNUNG!	Risiko: eine Gefährlichkeit könnte zu einer ernsten Verletzung von Personen oder zum Tode führen.
	VORSICHT!	Gefährlichkeit oder unsichere Verfahrensweise, die zu einer Verletzung von Personen oder einen Eigentumsschaden führen könnte.
	ACHTUNG!	Situation, die zu einer Beschädigung und des Produkts sowie zu sonstigen Schäden führen könnte. Kein Verletzungsrisiko für Personen.
	INFORMATION	Anwendungstipps und andere wichtige/nützliche Informationen und Hinweise. Keine gefährlichen oder schadenbringenden Folgen für Personen oder Sachen.

Wir ersetzen bei konkreten Gefahren das Piktogramm

allgemeine Gefahr

durch eine Warnung vor

optischer Strahlung

oder

gefährlicher elektrischer Spannung.

LED_MWL1_MWL2_MWL3_MWL4_DE.fm

2.2 Zu Ihrer eigenen Sicherheit

Die Leuchte ist nach dem Stand der Technik entwickelt und aus hochwertigen Materialien mit größter Sorgfalt hergestellt und geprüft. Dennoch können bei der Verwendung Personen- oder Sachschäden entstehen.

- ➜ Lesen Sie diese beiliegende Anleitung und Informationen.
- ➜ Beachten Sie die Warnungen in den Dokumenten und am Gerät.
- ➜ Verwenden Sie die Maschinenleuchte sicherheits- und gefahrenbewusst nur in technisch einwandfreiem Zustand.
- ➜ Halten Sie dieses Dokument am Gerät verfügbar.

VORSICHT!

Blendgefahr durch helle Lichtquelle. Direkter Blick in die Lichtquelle kann zu temporär eingeschränktem Sehvermögen und Nachbildern führen. Dies kann zu Irritationen, Belästigungen, Beeinträchtigungen oder Unfällen führen.

- ➜ Nicht in die Lichtquelle blicken.
- ➜ Leuchte so platzieren, dass ein direkter Blick in die Lichtquelle vermieden wird.

WARNUNG!

Explosionsgefahr. Der Betrieb der Leuchte in explosionsgefährdeten Räumen kann Explosionen auslösen und zu Tod oder schweren Verletzungen führen.

- ➜ Nicht in explosionsgefährdeten Räumen betreiben.

GEFAHR!

Gefahr durch elektrischen Strom. Unsachgemäßer Betrieb und fehlerhaftes Arbeiten an der Leuchte können zu Verletzungen und Sachschäden führen.

- ➜ Anschluss nur durch eine ausgebildete Elektro-Fachkraft.
- ➜ Netzspannung mit Nennspannung und Frequenz vergleichen, die auf dem Leistungsschild angegeben sind und sicherstellen, dass sie identisch sind.
- ➜ Wartungs- und Reparaturarbeiten nur von einer Elektro-Fachkraft ausführen lassen.
- ➜ Leuchte vor Arbeiten an der Leuchte von der Stromversorgung trennen.

VORSICHT!

Sicher montieren. Herunterfallen der Leuchte kann zu Personen- und Sachschäden führen.

- ➜ Nur die mitgelieferten Befestigungselemente verwenden.
- ➜ Befestigungselemente ordnungsgemäß montieren.

WARNUNG!

Gefahr durch ungeeignete Ersatzteile. Ungeeignete Ersatzteile können zu Verletzungen und Sachschäden führen.

- ➜ Nur vom Hersteller freigegebene Ersatzteile verwenden.

ACHTUNG!

Gefahr durch auftreffenden Laserstrahl. Direktes oder indirektes Auftreffen eines Laserstrahls kann zur Zerstörung der LED führen.

- ➜ Leuchte nur außerhalb des Einwirkungsbereiches von Hochleistungslasern wie z.B Schneidlasern einsetzen.

ACHTUNG!

Gefahr durch hohe Umgebungstemperatur. Eine Überschreitung der zulässigen Umgebungstemperatur verkürzt die Lebensdauer der elektronischen Bauteile.

➜ Maximal zulässige Umgebungstemperatur nicht überschreiten.
➜ Direkte Sonneneinstrahlung vermeiden.

3 Bestimmungsgemäßer Gebrauch

➜ Diese Leuchte ist eine Maschinenleuchte zur Beleuchtung von Gegenständen an und in Maschinen. Die Leuchte ist geeignet für nasse Umgebungen.

4 Technische Daten

für MWL - 230V AC	LED-Technologie			
Elektrischer Anschluss	100V ~ 240V AC			
Schutzart	IP65, Schutzklasse I (Betrieb mit Schutzleiteranschluss)			
Frequenz	50Hz / 60Hz			
Betriebsart	Dauerbetrieb			
Farbtemperatur	Neutralweiß 5 000 K			
Lichtstärke (Lumen)	MWL1 - 3456	MWL2 - 6800	MWL3 - 10300	MWL4 - 13600
Abstrahlwinkel (Reflektor)	120°			
Leistung (Watt)	28	56	84	112
Maximal zulässige Umgebungstemperatur	50° C			

für MWL - 24V DC	LED-Technologie			
Elektrischer Anschluss	24V DC			
Schutzart	IP65, Schutzklasse III (Betrieb mit SELV Kleinspannung)			
Betriebsart	Dauerbetrieb			
Farbtemperatur	Neutralweiß 5 000 K			
Lichtstärke (Lumen)	MWL1 - 3456	MWL2 - 6800	MWL3 - 10300	MWL4 - 13600
Abstrahlwinkel (Reflektor)	120°			
Leistung (Watt)	28	56	84	112
Maximal zulässige Umgebungstemperatur	50° C			

- Gehäuse aus Aluminium und schwarzen Seitenteilen
- Sicherheitsglas
- Anbau mittels Halter, Schwenkwinkel ± 45°
- LED-Lebensdauer > 60 000 h
- Vibrationsfest bei 10 bis 55 Hz (Amplitude 0,35 mm), schockfest bis 50 g
- MWL - 230V AC - ca. 1,5 Meter Anschlusskabel mit Schutzleiter, ohne Stecker
- MWL - 24V DC - ohne Anschlusskabel, ohne 24V DC Transformator (Sicherheitskleinspannung)

4.1 Abmessungen

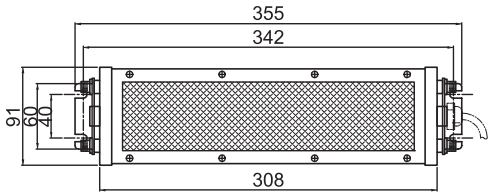

Abb.4-1: LED MWL1

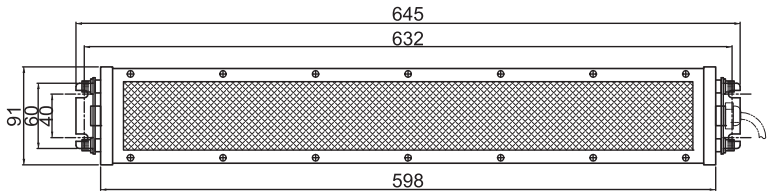

Abb.4-2: LED MWL2

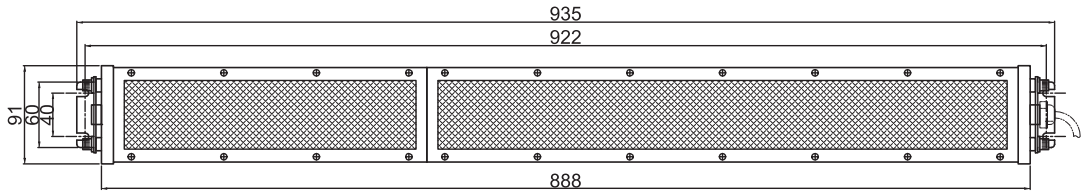

Abb.4-3: LED MWL3

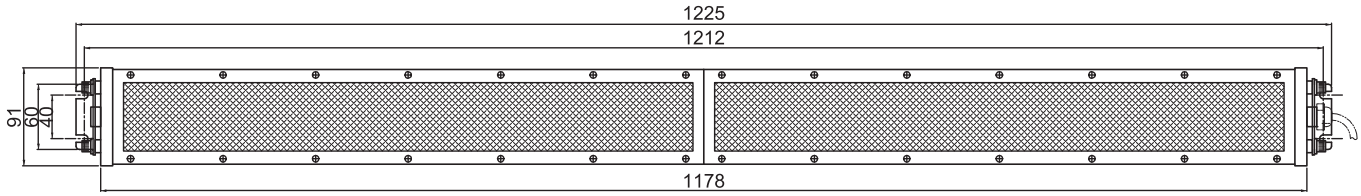

Abb.4-4: LED MWL4

5 Montage

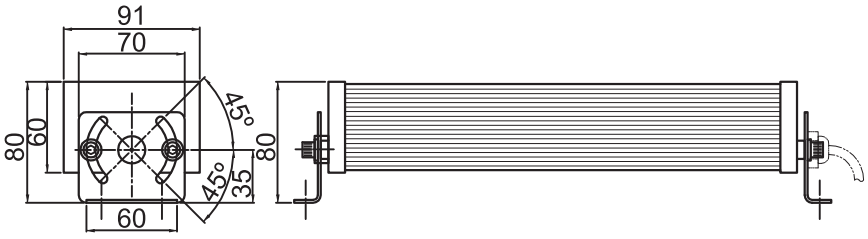

Abb.5-1: Befestigung

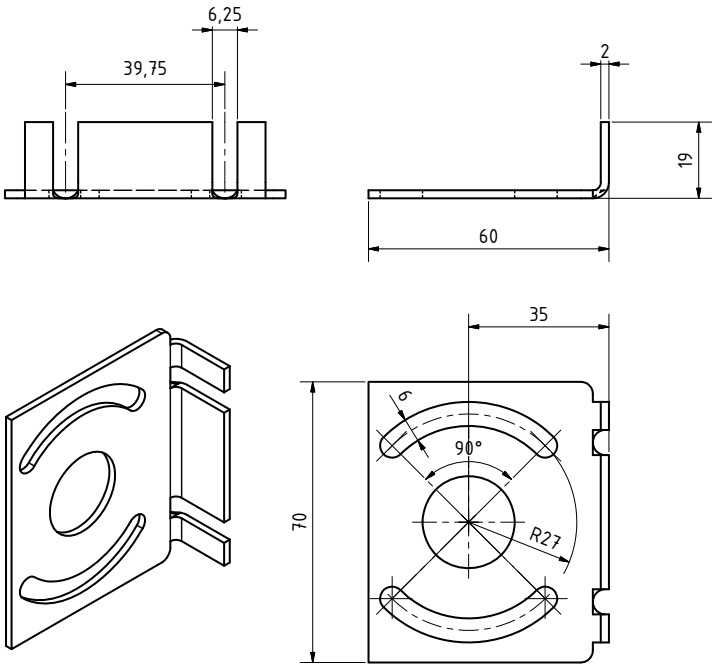

Abb.5-2: Befestigungswinkel MWL1 | MWL2 | MWL3 | MWL4

5.1 Anschluss der Leuchte - 100V bis 240V AC

Dieser Abschnitt gilt nur für Leuchten mit Wechselstrom Versorgungsspannung.

WARNUNG!

Lebensgefahr durch Stromschlag.

➜ Anschluss nur durch eine ausgebildete Elektro-Fachkraft.

ACHTUNG!

Sachschaden durch falsche Anschlussspannung. Zerstörung oder Beschädigung der Leuchte.

➜ Netzspannung mit Nennspannung und Frequenz vergleichen, die auf dem Leistungsschild angegeben sind und sicherstellen, dass sie identisch sind.

➜ Anschlussleitung mit Litzen verwenden, die einen Leitungsquerschnitt von mindestens 1,5mm² haben.

ACHTUNG!

Sachschaden durch ungeeignete Anschlussleitung. Die Schutzart der Leuchte ist nicht gewährleistet. Das Eindringende von Feuchtigkeit beschädigt die Leuchte.

➜ Falls die im Lieferumfang verwendete Anschlussleitung mit etwa 1,5 Metern zu kurz ist, im Bedarfsfall eine passende Kabelverschraubung mit Zugentlastung zum neuen und längerem Anschlusskabel verwenden, um die Schutzart der Leuchte weiterhin zu gewährleisten. Die Anschlussklemmen befinden sich innerhalb des Gehäuses.

5.1.1 Anschlussbelegung Wechselstrom (~)

- Außenleiter/Phase (L)
- Neutralleiter (N)
- Schutzleiter (PE)

5.2 24V DC Anschluss der Leuchte (±)

Dieser Abschnitt gilt nur für Leuchten mit 24V Gleichspannung.

ACHTUNG!

Sachschaden durch falsche Anschlussspannung. Zerstörung oder Beschädigung der Leuchte.

➜ Nur mit 24V Gleichspannungstransformator betreiben (Sicherheitskleinspannung SELV).

➜ Anschluss nur durch eine ausgebildete Elektrofachkraft.

➜ Anschlussleitung mit Litzen verwenden, die einen Leitungsquerschnitt von mindestens 0,34mm² haben.

ACHTUNG!

Sachschaden durch ungeeignete Anschlussleitung. Die Schutzart der Leuchte ist nicht gewährleistet. Das Eindringende von Feuchtigkeit beschädigt die Leuchte.

➜ Passende Anschlussleitung in Verbindung mit der an der Leuchte bereits montierten Kabelverschraubung mit Zugentlastung verwenden um die Schutzart der Leuchte gewährleisten.

5.2.1 Anschlussbelegung 24V DC

- DC +
- DC -
- Funktionserde (FE)

6 Bedienung

Ein- und Ausschalten.

INFORMATION

Die Leuchte verfügt über keinen eigenen Schalter. Die Leuchte schaltet ein, wenn sie mit Strom versorgt wird.

7 Wartung

Leuchtmittel wechseln.

WARNUNG!

Lebensgefahr durch Stromschlag.

➜ Die Leuchte von der Stromversorgung trennen.

INFORMATION

Die Leuchte ist wartungsfrei. Ein Leuchtmittelwechsel ist nicht erforderlich. Sollte dennoch ein Leuchtmittel ausfallen, ist die komplette Leuchte auszutauschen.

ACHTUNG!

Sachschaden durch falsche Reinigungsmittel. Beschädigung der Leuchte.

➜ Verträglichkeit der Reinigungsmittel mit der Oberfläche prüfen.

8 Anhang

8.1 Mangelhaftungsansprüche / Garantie

Neben den gesetzlichen Mangelhaftungsansprüchen des Käufers gegenüber dem Verkäufer, gewährt Ihnen der Hersteller des Produktes, die Firma OPTIMUM GmbH, Robert-Pfleger-Straße 26, D-96103 Hallstadt, keine weiteren Garantien, sofern sie nicht hier aufgelistet oder im Rahmen einer einzelnen, vertraglichen Regel zugesagt wurden.

- Die Abwicklung der Haftungs- oder Garantieansprüche erfolgt nach Wahl der Firma OPTIMUM GmbH entweder direkt mit der Firma OPTIMUM GmbH oder aber über einen ihrer Händler.
  Defekte Produkte oder deren Bestandteile werden entweder repariert oder gegen fehlerfreie ausgetauscht. Ausgetauschte Produkte oder Bestandteile gehen in unser Eigentum über.
- Voraussetzung für Haftungs- oder Garantieansprüchen ist die Einreichung eines maschinell erstellten Original-Kaufbeleges, aus dem sich das Kaufdatum, der Maschinentyp und gegebenenfalls die Seriennummer ergeben müssen. Ohne Vorlage des Originalkaufbeleges können keine Leistungen erbracht werden.
- Von den Haftungs- oder Garantieansprüchen ausgeschlossen sind Mängel, die aufgrund folgender Umstände entstanden sind:
  - Nutzung des Produkts außerhalb der technischen Möglichkeiten und der bestimmungsgemäßen Verwendung, insbesondere bei Überbeanspruchung des Gerätes
  - Selbstverschulden durch Fehlbedienung bzw. Missachtung unserer Betriebsanleitung
  - nachlässige oder unrichtige Behandlung und Verwendung ungeeigneter Betriebsmittel
  - nicht autorisierte Modifikationen und Reparaturen
  - ungenügende Einrichtung und Absicherung der Maschine
  - Nichtbeachtung der Installationserfordernisse und Nutzungsbedingungen
  - atmosphärische Entladungen, Überspannungen und Blitzschlag sowie chemische Einflüsse

- Ebenfalls unterliegen nicht den Haftungs- oder Garantieansprüchen:
  - Verschleißteile und Teile, die einem normalen und bestimmungsgemäßen Verschleiß unterliegen, wie beispielsweise Keilriemen, Kugellager, Leuchtmittel, Filter, Dichtungen u.s.w.
  - nicht reproduzierbare Softwarefehler
- Leistungen, die durch Firma OPTIMUM GmbH oder einer ihrer Erfüllungsgehilfen zur Erfüllung im Rahmen einer zusätzlichen Garantie erbringen, sind weder eine Anerkennung eines Mangels noch eine Anerkennung der Eintrittspflicht. Diese Leistungen hemmen und/ oder unterbrechen die Garantiezeit nicht.
- Gerichtsstand unter Kaufleuten ist Bamberg.
- Sollte eine der vorstehenden Vereinbarungen ganz oder teilweise unwirksam und/oder nichtig sein, so gilt das als vereinbart, was dem Willen des Garantiegebers am nächsten kommt und ihm Rahmen der durch diesen Vertrag vorgegeben Haftungs- und Garantiegrenzen bleibt.

8.2 Entsorgung über kommunale Sammelstellen

Entsorgung von gebrauchten, elektrischen und elektronischen Geräten (Anzuwenden in den Ländern der Europäischen Union und anderen europäischen Ländern mit einem separaten Sammelsystem für diese Geräte).

Das Symbol auf dem Produkt oder seiner Verpackung weist darauf hin, dass dieses Produkt nicht als normaler Haushaltsabfall zu behandeln ist, sondern an einer Annahmestelle für das Recycling von elektrischen und elektronischen Geräten abgegeben werden muss. Durch Ihren Beitrag zum korrekten Entsorgen dieses Produkts schützen Sie die Umwelt und die Gesundheit Ihrer Mitmenschen. Umwelt und Gesundheit werden durch falsche Entsorgung gefährdet. Materialrecycling hilft den Verbrauch von Rohstoffen zu verringern. Weitere Informationen über das Recycling dieses Produkts erhalten Sie von Ihrer Gemeinde, den kommunalen Entsorgungsbetrieben oder dem Geschäft, in dem Sie das Produkt gekauft haben.

8.3 Urheberrecht

Diese Dokumentation ist urheberrechtlich geschützt. Die dadurch begründeten Rechte, insbesondere die der Übersetzung, des Nachdrucks, der Entnahme von Abbildungen, der Funksendung, der Wiedergabe auf fotomechanischem oder ähnlichem Wege und der Speicherung in Datenverarbeitungsanlagen bleiben, auch bei nur auszugsweiser Verwendung, vorbehalten.

Technische Änderungen jederzeit vorbehalten.

OPTIMUM®
MASCHINEN - GERMANY

EG - Konformitätserklärung

nach Niederspannungsrichtlinie 2014/35/EU

Der Hersteller / Inverkehrbringer: Optimum Maschinen Germany GmbH
Dr.-Robert-Pfleger-Str. 26
D - 96103 Hallstadt

erklärt hiermit, dass folgendes Produkt

Produktbezeichnung: LED Maschinenleuchte 230V AC

Typenbezeichnung: MWL1 | MWL2 | MWL3 | MWL4

allen einschlägigen Bestimmungen der oben genannten Richtlinie sowie den weiteren angewandten Richtlinien (nachfolgend) - einschließlich deren zum Zeitpunkt der Erklärung geltenden Änderungen - entspricht.

Folgende weitere EU-Richtlinien wurden angewandt:

EMV-Richtlinie 2014/30/EU ; Beschränkung der Verwendung bestimmter gefährlicher Stoffe in Elektro- und Elektronikgeräten 2015/863/EU

Folgende harmonisierte Normen wurden angewandt:

EN 55015 - Grenzwerte und Messverfahren für Funkstörungen von elektrischen Beleuchtungseinrichtungen und ähnlichen Elektrogeräten.

EN 61547 - Einrichtungen für allgemeine Beleuchtungszwecke, EMV Störfestigkeitsanforderung

EN 61000-3-2 - Elektromagnetische Verträglichkeit (EMV) - Teil 3-2: Grenzwerte - Grenzwerte für Oberschwingungsströme (Geräte-Eingangsstrom <= 16 A je Leiter)

EN 61000-3-3 - Elektromagnetische Verträglichkeit (EMV) - Teil 3-3: Grenzwerte - Begrenzung von Spannungsänderungen, Spannungsschwankungen und Flicker in öffentlichen Niederspannungs-Versorgungsnetzen für Geräte mit einem Bemessungsstrom <= 16 A je Leiter, die keiner Sonderanschlussbedingung unterliegen

Name und Anschrift der Person, die bevollmächtigt ist, die technischen Unterlagen zusammenzustellen:

Kilian Stürmer, Tel.: +49 (0) 951 96555 - 800

Kilian Stürmer (Geschäftsführer)
Hallstadt, den 2023-08-30

EG - Konformitätserklärung

nach EMV Richtlinie 2014/30/EU

Der Hersteller / Inverkehrbringer: Optimum Maschinen Germany GmbH
Dr.-Robert-Pfleger-Str. 26
D - 96103 Hallstadt

erklärt hiermit, dass folgendes Produkt

Produktbezeichnung: LED Maschinenleuchte 24V DC

Typenbezeichnung: MWL1 | MWL2 | MWL3 | MWL4

allen einschlägigen Bestimmungen der oben genannten Richtlinie 2014/30/EU - einschließlich deren zum Zeitpunkt der Erklärung geltenden Änderungen entspricht. Die Schutzziele der Richtlinie werden eingehalten.

Folgende weitere EU-Richtlinien wurden angewandt:

Beschränkung der Verwendung bestimmter gefährlicher Stoffe in Elektro- und Elektronikgeräten 2015/863/EU

Name und Anschrift der Person, die bevollmächtigt ist, die technischen Unterlagen zusammenzustellen:
Kilian Stürmer, Tel.: +49 (0) 951 96555 - 800

Kilian Stürmer (Geschäftsführer)
Hallstadt, den 2023-08-30

9 Ersatzteile - Spare parts

Diese Leuchte enthält eingebaute LED-Lampen. *This luminaire contains built-in LED lamps.*

Die Lampen in der Leuchte können nicht ausgetauscht werden. *The lamps in the luminaire cannot be replaced.*

Ersatzteile - Spare parts MWL 1 / MWL 2					
Pos	Bezeichnung	Designation	Menge	Grösse	Artikelnummer
			Qty.	Size	Item no.
1	Steuereinheit	LED Driver	1	MWL1	0335103101
			2	MWL2	
2	Gehäuse	Housing	1	MWL1	0335103002
				MWL2	0335103102
3	Schalter	Switch	1		0335103103
4	Sichtscheibe	Window	1	MWL1	0335103004
				MWL2	0335103104
5	Reflektor	Mirror	1	MWL1	0335103005
				MWL2	0335103105
6	Rahmen	Frame	1	MWL1	0335103006
				MWL2	0335103106
7	LED Einheit	LED-Unit	2	MWL1	0335103107
			4	MWL2	
8	Innensechskantschraube	Hexagon socket screw	8	5x11	
9	Innensechskantschraube	Hexagon socket screw	4	6x10	
10	Senkkopfschraube	Flat head screw	14	3x10	
11	Selbstschneidende Blechschraube	Self-Cutting Tapping screw	24		
12	Plastikscheibe	Gummi Washer	4		
13	Sprengring	Circlip	4		
14	Beilagscheibe	Washer	4		
15	Beilagscheibe	Washer	4		
16	Platte links	Plate left	1		
17	Platte rechts	Plate right	1		

MWL1_MWL2_parts.fm